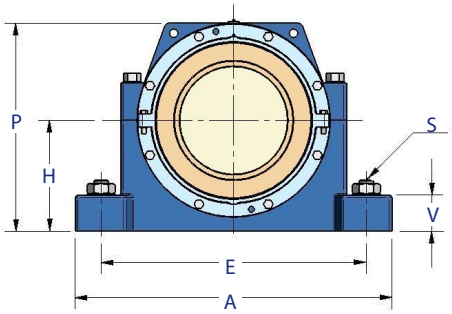

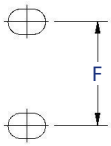

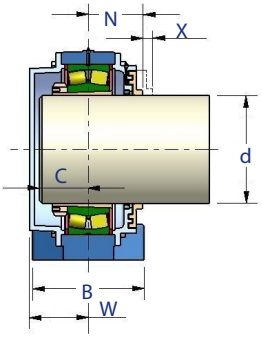

BC - Bloqueada com tampa cega

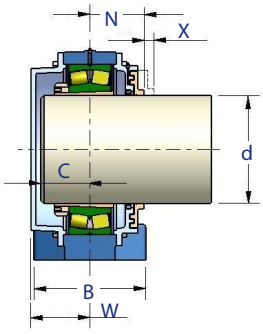

LC - Livre com tampa cega

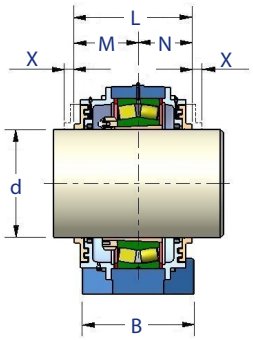

BP - Bloqueada com tampa passante

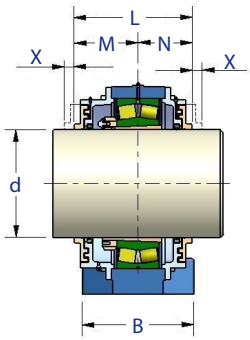

LP - Livre com tampa passante

- Características técnicas ver pág. 08.
- Vedação padronizada "taconite" de labirinto com retentor tipo "ASR", ver pág. 06 (referência). Para as vedações tipo ASZF, AS, R, ZF, TC e GS as dimensões são mantidas, caso seja solicitado outro tipo de vedação as dimensões das colunas "L", "M" e "N" da tabela poderão ser alteradas, mas o nosso departamento técnico deverá ser consultado para informações.
- Estas caixas possuem como padrão quatro furos em suas bases, mas até o tamanho 20/208/207, estas caixas poderão ser fornecidas com dois furos, bastando para isso acrescentar o sufixo "D" na denominação da caixa (Ex. HSBPD-15BP-ASZF). As dimensões dos parafusos de fixação para dois furos na base, encontram-se na coluna "S" entre parênteses.
- Podem alojar rolamentos bipartidos, porém, muda-se a referência do produto, insirindo o prefixo B. Para aplicação em outras séries de rolamentos, consultar nosso departamento técnico.
- Até o tamanho 56 (inclusive) o bloqueio do rolamento é obtido com anéis de bloqueio, nos tamanhos maiores o rolamento é bloqueado pelas tampas laterais.
- Ex. de especificação: HSBP-157-BP-ASZF = Caixas série HSBP, tamanho 157, em ferro fundido cinzento, com 04 furos na base, preparada para rolamento 22215-K + bucha HA-315, execução bloqueada com tampa passante e vedação de labirinto com retentor tipo ASZF.

Caixa	Diâm. do eixo		Rolam.	Bucha de fixação (completa)	Dimensões (mm)														Peso (kg)
	mm	polegadas			H	E	A	B	C	F	L	M	N	P	S	V	W	X	
HSBP 097		1.7/16"		HA 309															
HSBP 098		1.1/2"	22209K	HE 309	57,1	168	210	60	28	30,2	106,5	56,5	50	117	3/8"	22	44	8	4
HSBP 09	40			H 309											(1/2")				
HSBP 101		1.11/16"		HA 310															
HSBP 102		1.3/4"	22210K	HE 310	63,5	171	210	60	28	30,2	114	57	57	126	3/8"	25	43	8	4,5
HSBP 10	45			H 310											(1/2")				
HSBP 115		1.15/16"		HA 311															
HSBP 11	50		22211K	H 311	69,8	194	244	70	30	35	116	58	58	137	1/2"	25	45	9	5,5
HSBP 110		2"		HE 311											(5/8")				
HSBP 133		2.3/16"		HA 313															
HSBP 134		2.1/4"	22213K	HE 313	76,2	224	279	79	36	39,7	116,5	63,5	53	153	1/2"	25	54	9	7
HSBP 13	60			H 313											(5/8")				
HSBP 157		2.7/16"		HA 315															
HSBP 158		2.1/2"	22215K	HE 315	82,6	232	286	79	38	47,6	120,5	65,5	55	165	1/2"	29	56	11	9
HSBP 15	65			H 315											(5/8")				
HSBP 161		2.11/16"		HA 316															
HSBP 162		2.3/4"	22216K	HE 316	88,9	262	330	89	42	54	141	70,5	70,5	177	5/8"	32	60	12	14,5
HSBP 16	70			H 316											(3/4")				
HSBP 175		2.15/16"		HA 317															
HSBP 17	75		22217K	H 317	95,2	265	330	89	44	54	146	73	73	189	5/8"	32	62	12	14,5
HSBP 170		3"		HE 317											(3/4")				
HSBP 18	80			H 318															
HSBP 183		3.3/16"	22218K	HA 318	101,6	279	349	98	46	54	148	74	74	202	5/8"	35	64	11	15
HSBP 184		3.1/4"		HE 318											(3/4")				
HSBP 207		3.7/16"		HA 320															
HSBP 208		3.1/2"	22220K	HE 320	114,3	314	387	111	54	60,3	162	81	81	225	3/4"	38	72	13	21
HSBP 20	90			H 320											(7/8")				
HSBP 221		3.11/16"		HS 322															
HSBP 22	100		22222K	H 322	125,4	344	419	121	58	69,8	157	86	71	249	3/4"	41	76	13	30
HSBP 225		3.15/16"		HA 322															
HSBP 220		4"		HE 322															
HSBP 243		4.3/16"		HA 3124															
HSBP 244		4.1/4"	22224K	HE 3124	133,3	352	419	121	60	69,8	182	91	91	265	3/4"	44	79	14	31
HSBP 24	110			H 3124															

Caixa	Diâm. do eixo		Rolam.	Bucha de fixação (completa)	Dimensões (mm)														Peso (kg)
	mm	polegadas			H	E	A	B	C	F	L	M	N	P	S	V	W	X	
HSBP 267		4.7/16″		HA 3126															
HSBP 268		4.1/2″	22226K	HE 3126	152,4	389	467	140	64	82,6	202	101	101	293	7/8″	48	83	16	43
HSBP 26	115			H 3126															
HSBP 28	125			H 3128															
HSBP 285		4.15/16″	22228K	HA 3128	152,4	421	511	149	68	85,7	218	109	109	300	1″	51	87	15	51
HSBP 280		5″		HE 3128															
HSBP 303		5.3/16″		HA 3130															
HSBP 304		5.1/4″	22230K	HE 3130	160,3	448	540	159	74	95,2	231	115,5	115,5	321	1″	51	101	15	57
HSBP 30	135			H 3130															
HSBP 327		5.7/16″		HA 3132															
HSBP 328		5.1/2″	22232K	HE 3132	169,9	465	559	159	76	95,2	244	127	117	342	1″	51	107	18	70
HSBP 32	140			H 3132															
HSBP 34	150			H 3134															
HSBP 345		5.15/16″	22234K	HA 3134	179,4	521	629	171	79	108	256	128	128	368	1″	54	108	16	81
HSBP 340		6″		HE 3134															
HSBP 36	160			H 3136															
HSBP 367		6.7/16″	22236K	HA 3136	190,5	565	679	181	79	117,5	249,5	131,5	118	380	1″	54	114	18	82,5
HSBP 368		6.1/2″		HE 3136															
HSBP 38	170			H 3138															
HSBP 382		6.3/4″	22238K	HE 3138	200	584	711	190	86	114,3	263	138	125	400	1.1/4″	60	113	19	97,5
HSBP 385		6.15/16″		HA 3138															
HSBP 400		7″		HE 3140															
HSBP 40	180		22240K	H 3140	209,6	603	749	203	89	127	282	141	141	430	1.1/4″	60	123	18	116
HSBP 403		7.3/16″		HA 3140															
HSBP 448		7.1/2″		HE 3144															
HSBP 44	200		22244K	H 3144	241,3	668	832	222	95	133,3	303	151,5	151,5	475	1.1/2″	70	139	18,5	120
HSBP 445		7.15/16″		HA 3144															
HSBP 487		8.7/16″		HA 3048															
HSBP 488		8.1/2″	23048K	HE 3048	209,6	603	749	203	92	127	282	157	125	420	1.1/4″	60	125	20	132
HSBP 48	220			H 3048															
HSBP 527		9.7/16″		HA 3052															
HSBP 52	240		23052K	H 3052	241,3	668	832	222	98	133,3	298	166	132	473	1.1/2″	70	153	24	173,5
HSBP 528		9.1/2″		HE 3052															
HSBP 565		9.15/16″		HA 3056															
HSBP 560		10″	23056K	HE 3056	241,3	668	832	222	105	133,3	309	174	135	485	1.1/2″	70	158	23	163,5
HSBP 56	260			H 3056															
HSBP 605		10.15/16″		HA 3060															
HSBP 600		11″	23060K	HE 3060	304,8	841	972	375	111	228,6	326	186	140	572	1.5/8″	86	175	23	267
HSBP 60	280			H 3060															
HSBP 647		11.7/16″		HA 3064															
HSBP 648		11.1/2″	23064K	HE 3064	304,8	841	972	375	117	228,6	347,5	194,5	153	583	1.5/8″	86	176	26	282
HSBP 64	300			H 3064															
HSBP 680		12″		HE 3068															
HSBP 687		12.7/16″	23068K	HA 3068	304,8	832	991	387	127	254	375	210,5	164,5	606	1.7/8″	108	185	27	322,5
HSBP 68	320			H 3068															
HSBP 725		12.15/16″		HA 3072															
HSBP 720		13″	23072K	HE 3072	325,4	908	1060	400	127	266,7	380	213	167	636	1.7/8″	114	187	26	395,5
HSBP 72	340			H 3072															
HSBP 765		13.15/16″		HA 3076															
HSBP 760		14″	23076K	HE 3076	325,4	908	1060	400	130	266,7	381,5	211,5	170	710	1.7/8″	114	185	27	418,5
HSBP 76	360			H 3076															
HSBP 805		14.15/16″		HA 3080															
HSBP 80	380		23080K	H 3080	389,9	965	1118	394	141,5	234,9	415	223	192	734	2″	127	218	29	552
HSBP 800		15″		HE 3080															
HSBP 847		15.7/16″		HA 3084															
HSBP 848		15.1/2″	23084K	HE 3084	424,9	1035	1200	419	143	250,8	428	230	198	780	2″	127	214	29	610,5
HSBP 84	400			H 3084															
HSBP 885		15.15/16″		HA 3088															
HSBP 880		16″	23088K	HE 3088	424,9	1035	1200	419	155	250,8	437	243,5	193,5	797	2″	127	214	29	709
HSBP 88	410			H 3088															
HSBP 925		16.15/16″		HA 3092															
HSBP 920		17″	23092K	HE 3092	530	1270	1500	420	159	240	457	248,5	208,5	918	2.7/8″	160	226	29	834
HSBP 92	430			H 3092															
HSBP 965		17.15/16″		HA 3096															
HSBP 960		18″	23096K	HE 3096	550	1300	1530	430	160,5	245	476	255,5	220,5	946	2.7/8″	165	230	31	982,5
HSBP 96	450			H 3096															
HSBP 5007		18.7/16″		HA 30/500															
HSBP 5008		18.1/2″	230/500K	HE 30/500	580	1350	1580	460	170,5	260	487	268,5	218,5	990	2.7/8″	175	240	31	1133,5
HSBP 500	470			H 30/500															